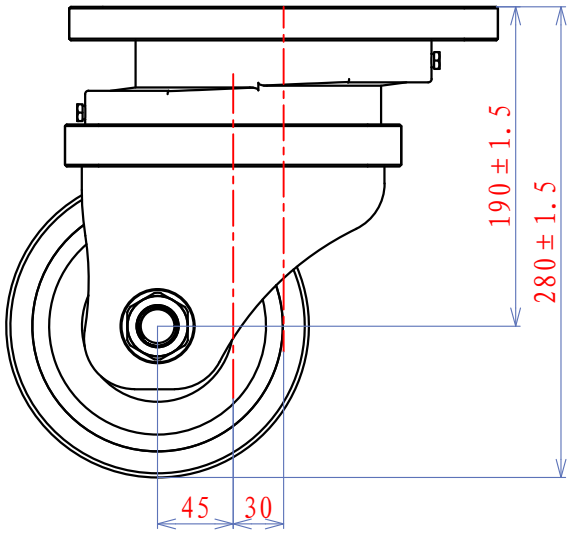

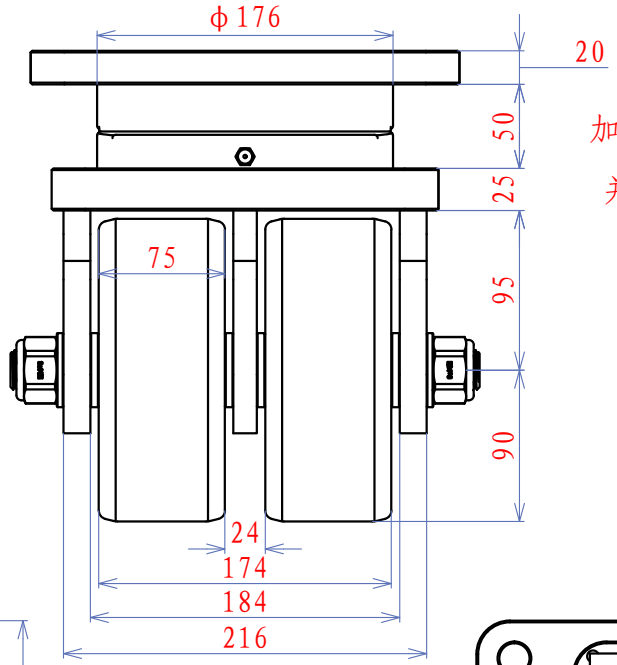

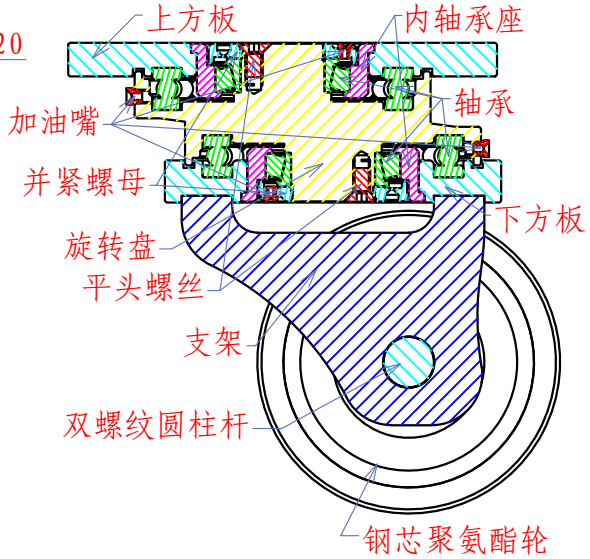

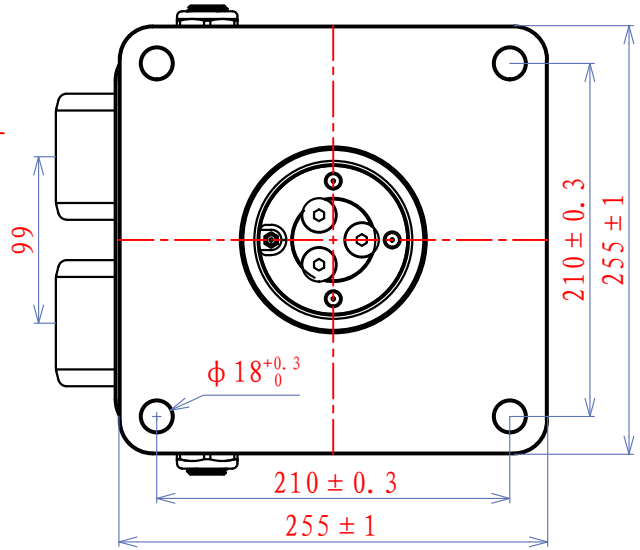

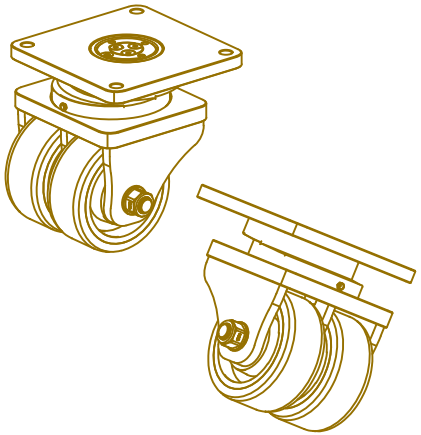

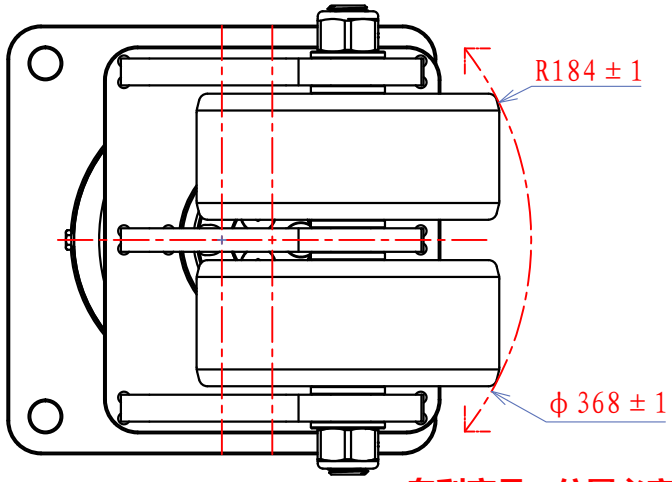

专利产品，仿冒必究。

技术要求:

1、从动轮连接处用螺丝与铆钉，螺栓使用8.8级以上。
2、底板厚20MM,支架厚16MM;安装孔位置：210*210*ϕ18。
3、主体表面：喷塑或者喷漆（深灰色）。。
4、行走速度8KM/H承载≤1.65T;行走速度4KM/H承载≤2.5T
5、轮子需定期检查，螺丝需定期检查是否有松动。

产品说明 Product description	屹上脚轮
胎面材质 Tread material	聚氨酯（CPU）
胎面颜色 Tread color	黑色
胎面硬度 Tread hardness	95 ShoreA ±3
轮毂材质 Wheel material	45#
轮毂表面处理 HUB surface treatment	喷漆黑色
负载力 Carrying capacity	2.5T
加紧宽度 Tighten the width	184MM
轮径 Tire diameter	180MM
轮宽 Tire width	174MM
轮毂宽度 Hub Width	75MM
耐温性 Temperature resistance	-25° C-80° C
滚动阻力 Rolling Resistance	■■□□□
行走噪音 Walking noise	■■■□□
保护地面 Protect the ground	■■■■□
轴承种类 Bearing type	轴承
轴承规格型号 Bearing type	51124/32010/6206

序号	变更内容	日期	变更人	审核
3				
2				
1				

设计 Design			标准 Standard			阶段标记 Phase marker		重量 Weight	比例 Proportion
审核 Audit			批准 Approval			S	B	A	48.54KG	1:1
工艺 Process			出图 Map Out		2024/11/25	尺寸单位 Size unit	MM	页数 Number of pages	1/1

重型一体双回旋双轮

7寸一体双回旋双轮

规格：Φ180*75=2

屹上脚轮有限公司
ESUN Casters Co., Ltd.

产品编号:
Product number
SH010310-180CCPU122 95A

投影标识:
Projection mark