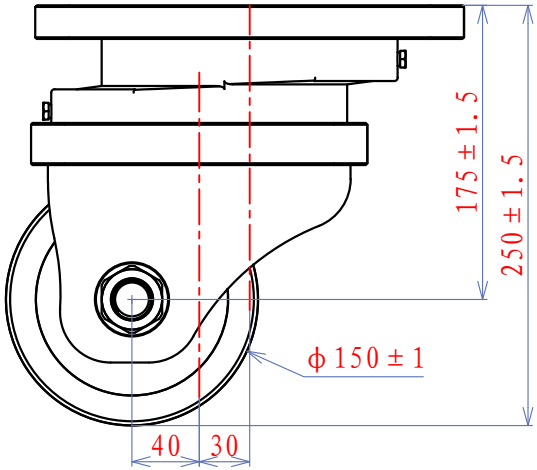

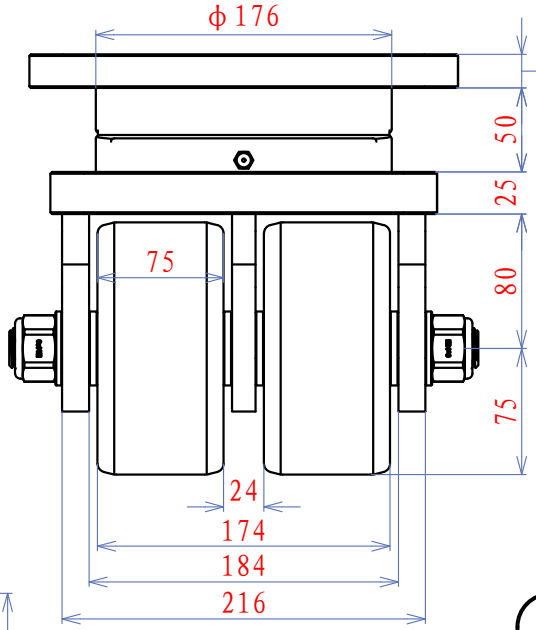

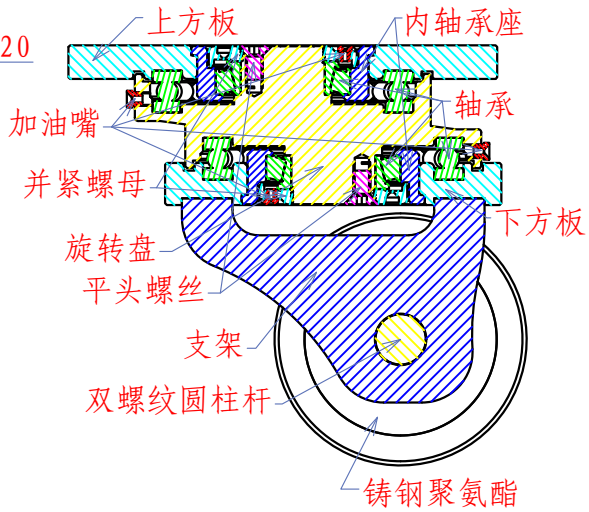

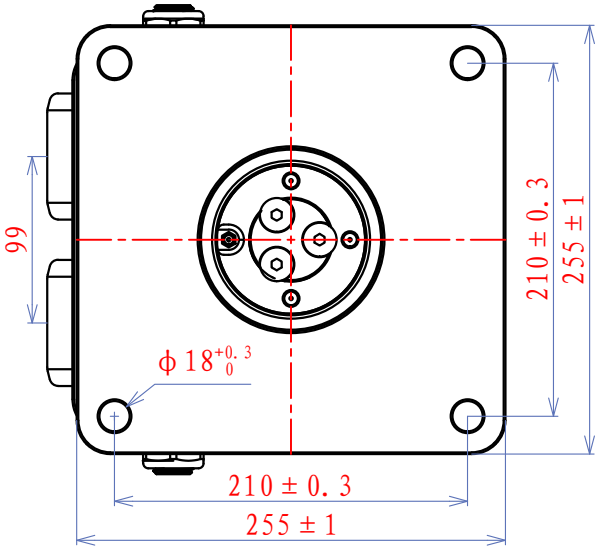

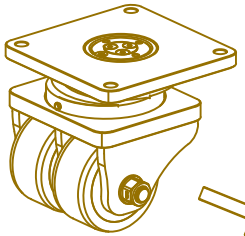

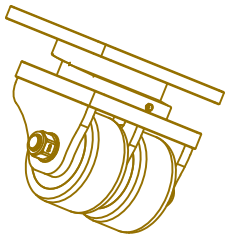

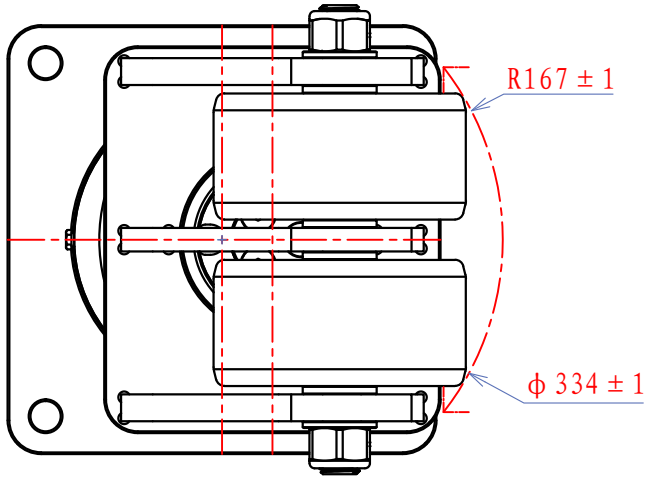

专利产品，仿冒必究。

ESUN 屹上脚轮

产品说明 Product description	
胎面材质 Tread material	聚氨酯（CPU）
胎面颜色 Tread color	黑色
胎面硬度 Tread hardness	95 ShoreA ±3
轮毂材质 Wheel material	铸钢
轮毂表面处理 HUB surface treatment	喷漆黑色
负载力 Carrying capacity	2T
加紧宽度 Tighten the width	184MM
轮径 Tire diameter	150MM
轮宽 Tire width	174MM
轮毂宽度 Hub Width	75MM
耐温性 Temperature resistance	-25° C-80° C
滚动阻力 Rolling Resistance	■■□□□
行走噪音 Walking noise	■■■□□
保护地面 Protect the ground	■■■■□
轴承种类 Bearing type	轴承
轴承规格型号 Bearing type	51124/32010/6206

技术要求:

1、从动轮连接处用螺丝与铆钉，螺栓使用8.8级以上。
2、底板厚20MM,支架厚16MM;安装孔位置：210*210*ϕ18。
3、主体表面：喷塑或者喷漆（深灰色）。。
4、行走速度8KM/H承载≤1.3T;行走速度4KM/H承载≤2T
5、轮子需定期检查，螺丝需定期检查是否有松动。

序号	变更内容	日期	变更人	审核
3				
2				
1				

重型一体双回旋双轮

6寸一体双回旋双轮

规格：Φ150*75=2

设计 Design			标准 Standard			阶段标记 Phase marker			重量 Weight	比例 Proportion
审核 Audit			批准 Approval			S	B	A	43.97KG	1:1
工艺 Process			出图 Map Out		2024/11/25	尺寸单位 Size unit	MM		页数 Number of pages	1/1

屹上脚轮有限公司
ESUN Casters Co., Ltd.

产品编号:
Product number
SH010310-150CSCPU122 95A

投影标识:
Projection mark